Raindance Select S
Набор для душа Raindance Select S 120 / Unica Comfort 1,10 м, расположение справа
Поверхности : **хром** Артикульный номер: **26326000**

Описание

Характеристики

- полочку можно снять
- полочка из белого пластика
- полочку можно снять
- тип струи: Rain, RainAir, WhirlAir
- удобное переключение типов струи с помощью кнопки Select
- размер душевого диска: 120 мм
- со стороны душа упорный подшипник, предотвращающий перекручивание душевого шланга
- держатель ручного душа регулируется в пределах 90°, поворачивается вправо и влево, перемещается вверх и вниз
- полностью хромированный держатель душа из металла
- максимальный расход воды (при 3 бар): 15 л/мин
- ширина штанги 25 мм
- материал: латунь
- хромированные настенные крепления из металла

Технология

Продукт

Чертеж

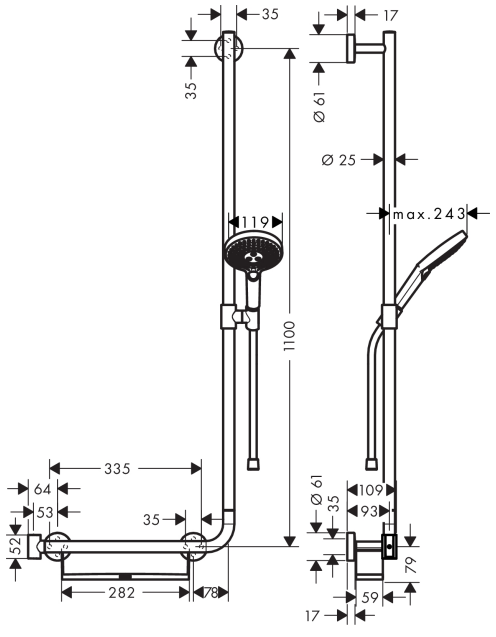

Raindance Select S
Набор для душа Raindance Select S 120 / Unica Comfort 1,10 м, расположение справа
Поверхности : **хром** Артикульный номер: **26326000**

График расхода воды

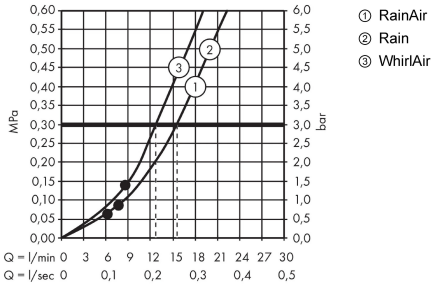

Расход измерен практически с помощью соответствующей арматуры (термостат/смеситель/скрытый клапан).