Talis Select S
Einhebel-Bidetmischer mit Zugstangen-Ablaufgarnitur
Oberflächen: **chrom** Artikelnummer: **72202000**

Beschreibung

Merkmale

- Kugelgelenk-Strahlformer: Kugelgelenk-Luftsprudler
- Normalstrahl
- Durchflussmenge: 5 l/min
- Zugstangen-Ablaufgarnitur
- für Durchlauferhitzer geeignet

Technologie

Produktabbildung
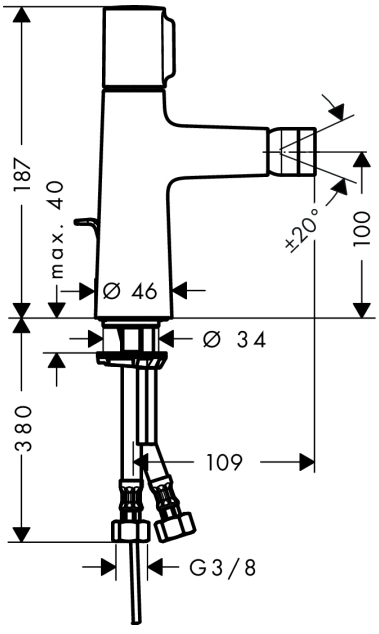
Maßzeichnung